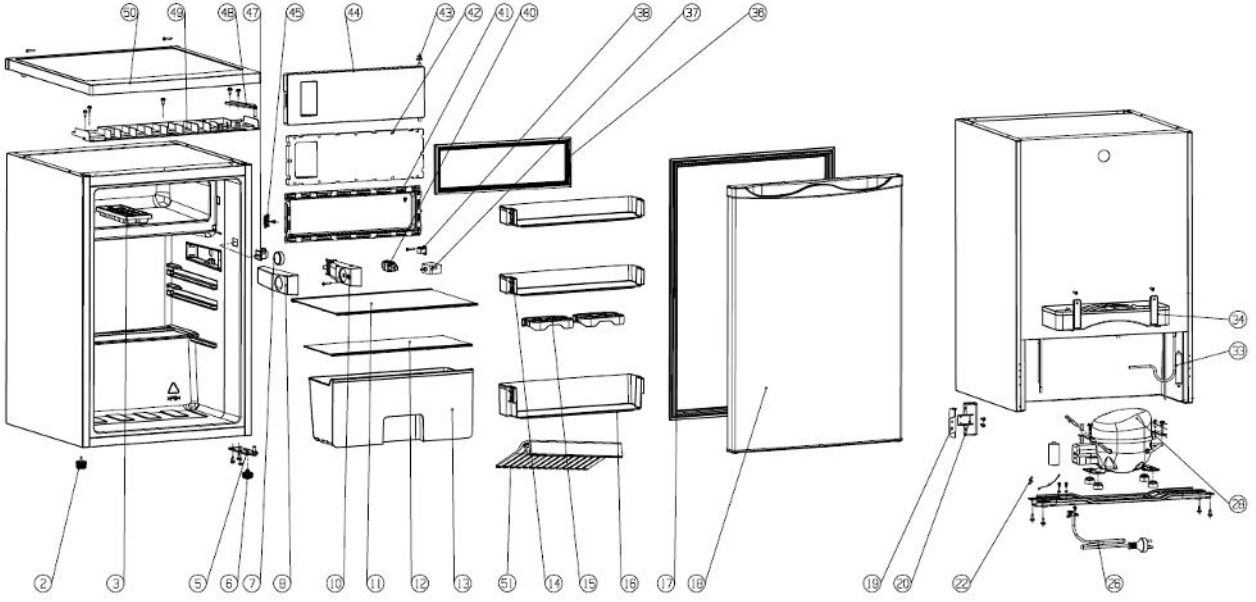
50
49
48
47
45
44
43
42
41
40
38
37
36
34
33
28
2
3
5
6
7
8
10
11
12
13
51
14
15
16
17
18
19
20
22
26